La Nîmoise

ATELIER Maelström

Niveau intermédiaire

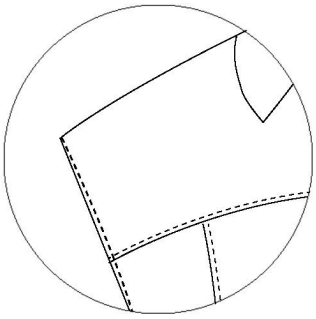

Version avec
ou sans manches

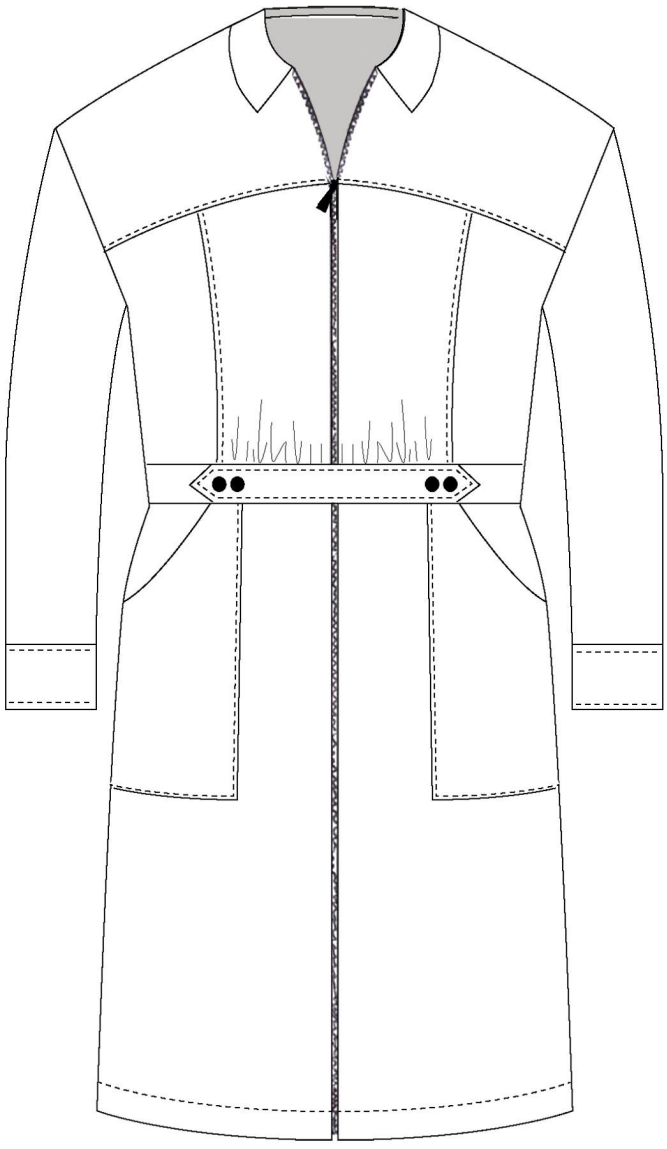

V1
Version col
classique

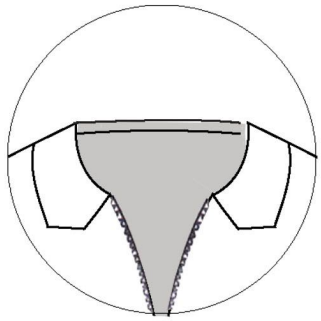

V2
Version col
fantaisie coupé

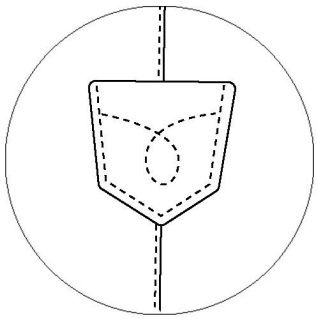

Optionnel
Poches plaquées
au dos de la jupe

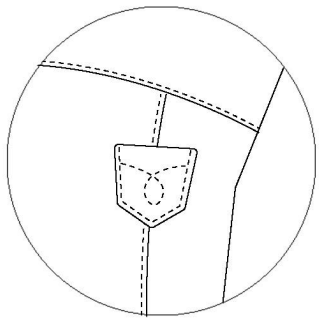

Optionnel
Petite poche plaquée
sur la poitrine

Du 34 au 46
Durée : 4h - 5h

#robelanimoiseam

Quelle taille choisir ?

Dans un premier temps, vous devez mesurer votre :
- **tour de poitrine** : à l'endroit le plus fort de la poitrine ;
- **tour de taille** : à l'endroit le plus mince de la taille ;
- **tour de hanches** : à l'endroit le plus large du bassin.

Attention, *si vous êtes entre deux tailles pour la mesure de poitrine, taille ou de hanches, prenez la plus grande des deux tailles, sinon le patron coincera à un endroit.*
Ex : vous faites 92 - 76 - 94, prenez la T40 (la mesure la plus importante est un 38)

Il est également recommandé de faire une toile, avant de couper le vrai tissu.

	34	36	38	40	42	44	46
tour de poitrine	*84cm*	*88cm*	*92cm*	*96cm*	*100cm*	*104cm*	*108cm*
tour de taille	*64cm*	*68cm*	*72cm*	*76cm*	*80cm*	*84cm*	*88cm*
tour de hanches	*90cm*	*94cm*	*98cm*	*102cm*	*106cm*	*110cm*	*114cm*

Je suis prête à imprimer

Avant de lancer l'impression complète, imprimez uniquement la 1ère page pour vérifier que l'échelle soit la bonne. Le petit carré en haut de la page doit mesurer 5 cm x 5 cm. Si la mesure correspond, vous pouvez lancer toute l'impression ! Si la mesure ne correspond pas, c'est que vous avez certainement oublié de cocher la case "taille réelle", ou de décocher la case "adapter l'image au cadre".

NB 1 : Attention, veillez à être en orientation portrait et sans marge d'impression.
NB 2 : Il est normal que votre imprimante laisse un bord sans impression d'environ 2mm.

Une fois le PDF imprimé, scotchez les différentes feuilles entre elles, en veillant à ce qu'elles soient **bord à bord**. Vous pouvez prolonger au crayon les bords non imprimés.

Quelle que soit votre taille, vous aurez 25 pages réparties en 5 colonnes et 5 lignes. Le plan d'impression figure sur la première page d'impression.