COUTUROOD

*patrons de couture*

# *gilet sweat*

# ZOLA

## 2 > 8 ANS

4H30

A

B

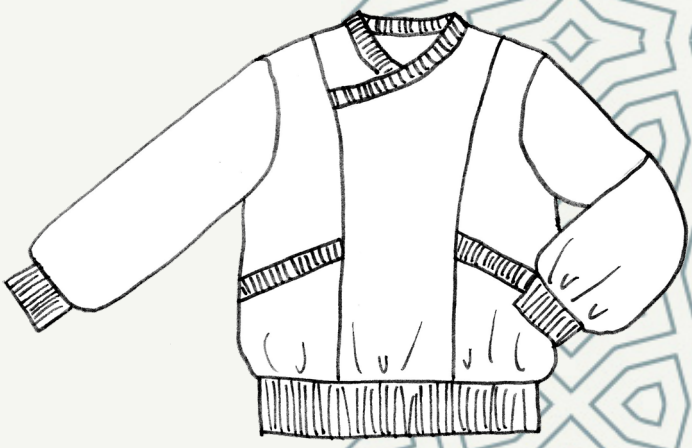

# MESURES

## *tailles (cm)* *Un tableau plus détaillé est disponible sur le site internet.*

| TAILLES | 2 | 3 | 4 | 5 | 6 | 7 | 8 |
|---|---|---|---|---|---|---|---|
| TOUR DE POITRINE | 54 | 56 | 58 | 60 | 62 | 64 | 66 |
| TOUR DE BASSIN | 56 | 58 | 60 | 62 | 64 | 66 | 68 |
| TAILLE | 86 | 93 | 100 | 107 | 114 | 121 | 128 |

## *dimensions finies (cm)*

| TAILLES | 2 | 3 | 4 | 5 | 6 | 7 | 8 |
|---|---|---|---|---|---|---|---|
| TOUR DE POITRINE | 64 | 66 | 68 | 70 | 72 | 74 | 76 |
| TOUR DE BASSIN | 64 | 66 | 68 | 70 | 72 | 74 | 76 |
| LONGUEUR | 39 | 40.5 | 42 | 43.5 | 45 | 47 | 49 |
| LONGUEUR MANCHE | 30 | 33 | 36 | 39 | 42 | 45 | 48 |

# FOURNITURES

## *tissus conseillés*

Molleton, matelassé, maille épaisse
Doublure : jersey, popeline de coton
Bord côte

## *mercerie*

50 cm de ruban gros grain en 15 ou 20 mm
2 œillets
1 m de ruban ou lacet
1 fermeture éclair

## *métrage (m)*

| VERSION / TAILLES | | 2 | 3 | 4 | 5 | 6 | 7 | 8 |
|---|---|---|---|---|---|---|---|---|
| A | TISSU LAIZE 110 cm | 1.15 | 1.20 | 1.25 | 1.30 | 1.35 | 1.40 | 1.45 |
| | TISSU LAIZE 140 cm | 0.90 | 0.95 | 1.05 | 1.10 | 1.10 | 1.15 | 1.15 |
| | DOUBLURE LAIZE 110 cm | 0.40 | 0.45 | 0.45 | 0.50 | 0.50 | 0.50 | 0.50 |
| | DOUBLURE LAIZE 140 cm | 0.40 | 0.45 | 0.45 | 0.50 | 0.50 | 0.50 | 0.50 |
| B | TISSU LAIZE 110 cm | 0.70 | 0.75 | 0.80 | 0.85 | 0.90 | 0.95 | 1.00 |
| | TISSU LAIZE 140 cm | 0.70 | 0.75 | 0.80 | 0.85 | 0.91 | 0.95 | 1.00 |
| | BORD CÔTE | 0.30 | 0.30 | 0.30 | 0.30 | 0.30 | 0.30 | 0.30 |
| FERMETURE ÉCLAIR | | 30 | 32 | 33 | 35 | 36 | 37 | 39 |

# A PLAN DE COUPE

Les marges de couture sont de 1 cm.

LAIZE 1.10 m

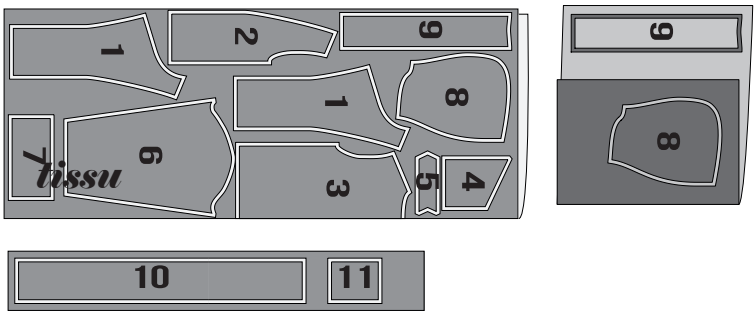


LAIZE 1.40 m

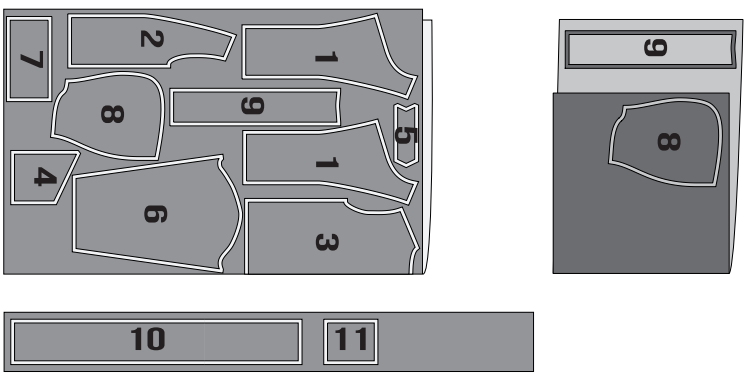


# NOMENCLATURE

***tissu***

| | |
|---|---|
| **1** - DEVANT | x2 tissu |
| **2** - CÔTÉ | x2 tissu |
| **3** - DOS | x1 tissu au pli |
| **4** - POCHE | x2 tissu |
| **5** - PASSEPOIL DE POCHE | x2 tissu |
| **6** - MANCHE | x2 tissu |
| **7** - POIGNET | x2 tissu |
| **8** - CAPUCHE COTÉ | x2 tissu |
| **9** - CAPUCHE MILIEU | x1 tissu |
| **10** - CEINTURE | x1 tissu |
| **11** - CEINTURE MILIEU DEVANT DROIT | x1 tissu |

***doublure***

| | |
|---|---|
| **8** - CAPUCHE COTÉ | x2 doublure |
| **9** - CAPUCHE MILIEU | x1 doublure |

# A GAMME DE MONTAGE

Tissu Endroit
Tissu Envers
Élastique
Couture à réaliser
Couture réalisée

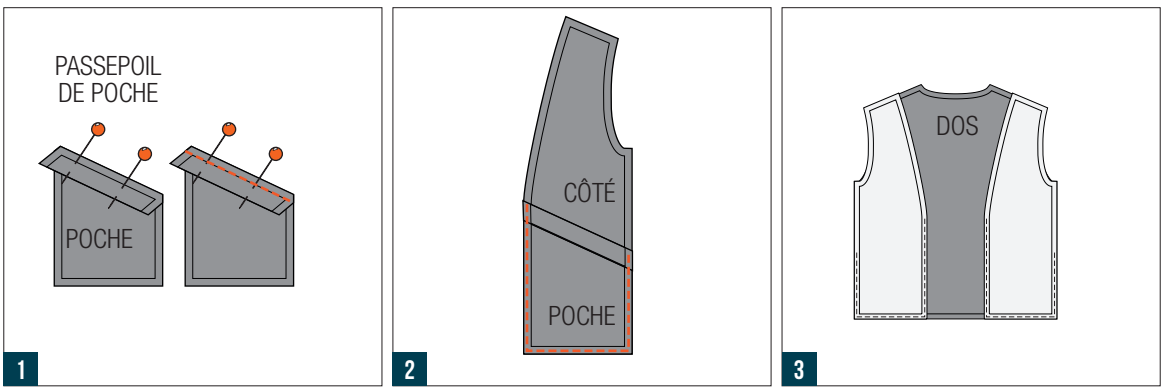


**1** Pliez en deux le passepoil ( pièce n° **5** ), envers contre envers. Épinglez-le sur la poche **4**. Faites attention de positionner votre passepoil de la même façon que sur le dessin. Assemblez. Au fer, couchez les valeurs de couture sur la poche.

**2** Positionnez la poche sur le côté **2**. Piquez à 5 mm du bord pour la maintenir en place.

**3** Endroit contre endroit, épinglez les côtés ainsi constitués sur le dos **3**. Assemblez. Surjetez la couture, puis au fer, couchez la valeur de couture sur le dos.

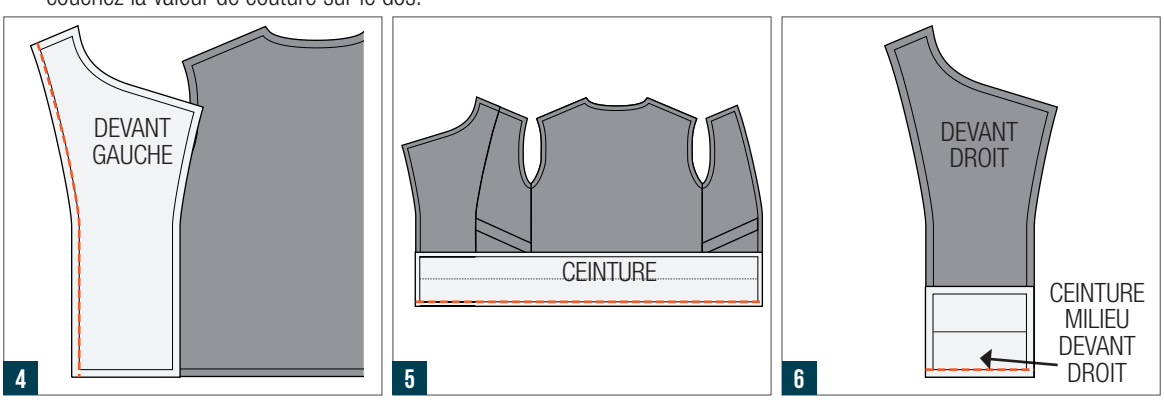


**4** Épinglez le devant gauche **1** sur le côté gauche. Assemblez. Surjetez la couture, puis au fer, couchez la valeur de couture sur le côté.

**5** Épinglez la ceinture **10** sur la veste ainsi constituée, endroit contre endroit, crans sur crans. Piquez-la. Surjetez les valeurs de couture. Au fer, couchez-les sur le haut.

**6** Endroit contre endroit, assemblez la ceinture milieu devant droit **11** avec le devant droit **1**. Surjetez les valeurs de couture. Au fer, couchez-les sur le haut.

*c'est fini !*

# FÉLICITATIONS

Le vêtement est désormais terminé, vous pouvez l'admirer et vous féliciter pour le travail effectué. Son propriétaire le portera avec bonheur.

**Vous souhaitez le partager sur les réseaux ?**
Retrouvez-nous sur Instagram, Facebook et Twitter :

**@COUTUROOD**

**Tagguez-nous et utilisez les hashtags :**

**#COUTUROOD**
**#ZOLACOUTUROOD**

COUTUROOD
*patrons de couture*